AUSA

TAURULIFT
T 276 H

AUSA

www.ausa.com

FEM-AEM

AUSA Center, S.L. ● Ctra. de Vic, Km 2.8 - P.O.B. 194, 08243 Manresa - BARCELONA (ESPAÑA) Tel.: +34 93 874 73 11 E-mail: ausa@ausa.com

ISO 9001 ISO 14001

(Sede central AUSA-Manresa)

AUSA Madrid ● Pol. Ind. Coslada-Marconi 15-17, 28823 Coslada - MADRID (ESPAÑA) Tel.: +34 91 669 00 06 E-mail: ausa.madrid@ausa.com

AUSA France ● Z. I. Saint Charles-Rue de Zürich, 66000 PERPIGNAN (FRANCE) Tel.: +33 (0) 4 68 54 38 97 E-mail: ausa.france@ausa.com

AUSA UK ● PO Box N. 652 - Rochdale Delivery Office, Ainsworth Street, Rochdale OL16 1AA (U.K.) Tel.: +44 (0) 1706 64 96 91 - E-mail: ausa.uk@ausa.com

AUSA DEUTSCHLAND GmbH. ● Heinrich - Welken Straße 5, 59069 HAMM - RHYNERN (GERMANY) Tel.: +49 2385922245 E-mail: ausa.deutschland@ausa.com

AUSA Northamerica Corp. ● 8125 NW 74th Ave, Unit 5 - Medley, FL 33166 - (USA) Tel.: 305-884-1255 - E-mail: ausa.corp@ausa.com

BEIJING Rep. office ● Address Room 527, HengXiang Building, Tuanjiehu Nanli, Chaoyang District. - Beijing 100026 CHINA
Tel: 86-10-8597 1983 - Fax: 86-10-8597 1993 - E-mail: ausa.china@ausa.com

T 276 H_2700 Kg

AUSA

www.ausa.com

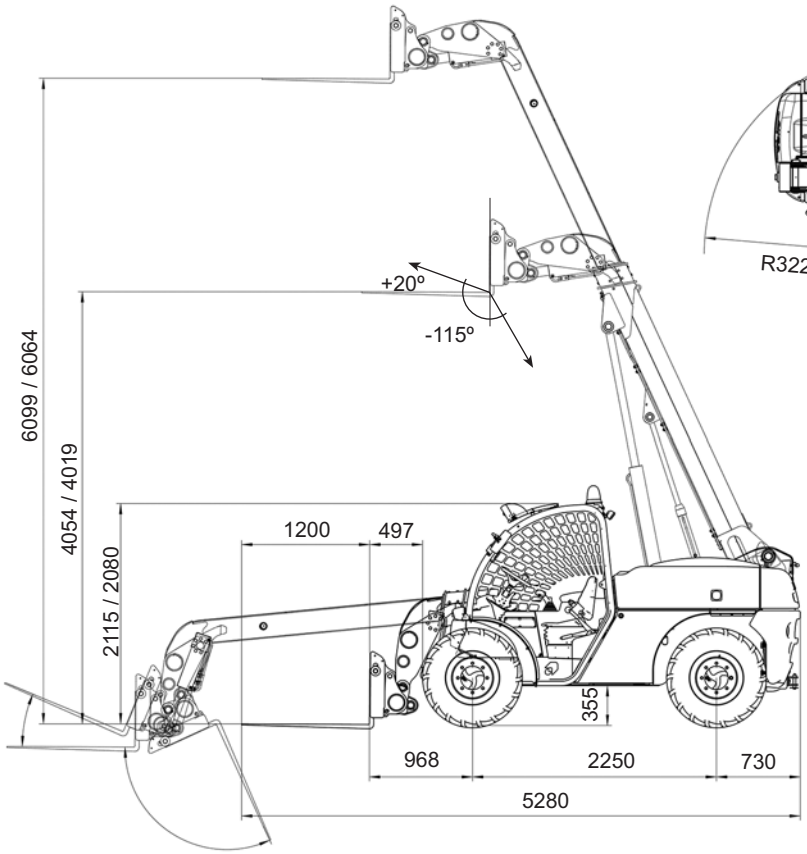

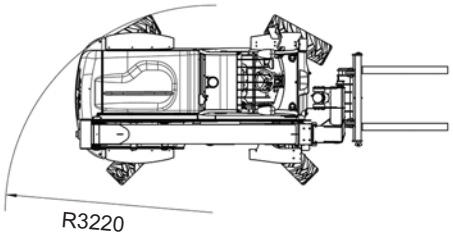

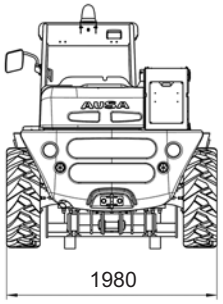

TECHNISCHE DATEN		T 276 H
Hubkraft (kg)	Hubkraft	2700
	Hubkraftt bei maximaler Hubhöhe	2700
Hubhöhe (mm)	Maximaler Hubhöhe	6100
	Maximaler Hubhöhe bei volllast	6100
Ausschiebelänge	Max. Ausschiebelänge (mm)	3400
	Tragkraft bei max. Ausschiebelänge (Kg)	1180
Motor	Turbo Diesel	KUBOTA V3600-T
	Leistung gemäß s/ SAE J 1995 (KW/PS)	85.6 / 63 (2600 rpm)
	Zylinder	4
	Kühlung	Wasser
Antrieb		4x4 permanent
Getriebe		Hydrostatisch mit 2 Geschwindigkeitsstufen. Elektrische Gangwahl
Start		Elektrostarter
Höchstgeschwindigkeit (Km/h)		24
Leergewicht (Kg)		5015
Überwindbare Steigung (Volllast)		40 % Standard Reifen / 45 % Allrad (Option.)
Hydraulikkreis		Außenzahnradpumpe 36 cc. Arbeitsdruck 240 bar.
Reifen	Vorne	Asphalt 12,5 / 80 - 18
	Hinten	Asphalt 12,5 / 80 - 18
Wendekreis außen (mm)		3220
Lenkung		Hydraulisch
		Vorder-Lenkung / Allradlenkung / Versetzfahrt-Lenkung
Fassungsvermögen der Tanks (l)	Kraftstoff	110
	Hydrauliköl	70
Betriebsbremse		Scheibenbremse
Feststellbremse		Mechanische auf dem gleichen Bremskreis wirkend

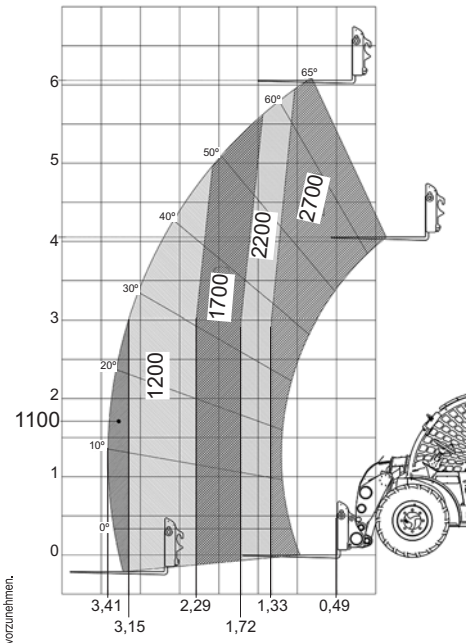

SERIEN AUSSTATTUNG
FOPS-ROPS Kabine homologiert
Vandalismusschutz
Ergonomischer höhenverstellbarer Fahrersitz
Sicherheitsgurt
Rückspiegel
Rundumleuchte
Akustischer Rückfahrwarner
Hydraulikanschluss mit Schnellkupplung
Kippbare Kabine zum leichten Wartungszugang
Passives Sicherheitssystem
Multifunktionsjoystick

ZUSATZAUSRÜSTUNG
Beleuchtungseinrichtung
Arbeitsscheinwerfer
Halbkabine
Vollkabine mit Heizung
Klimaanlage
Lastschutzgitter
Differenzialsperre Vorderachse
Geländegängige Reifen (12.0 / 75 - 18 TL)
Geländegängige Reifen für Schlamm (12.0 / 75 - 18)
Hydraulikschaufel 600 / 700 / 1000 l.
Multi-Tach Hydrauliksystem
Seitenschieber mit Lastschutzgitter

AUSA behält sich das Recht vor, ohne vorherige Ankündigung, Änderungen im Zuge der technischen Weiterentwicklung vorzunehmen.

MKT21024.03-01/2010