_2700 Kg

AUSA

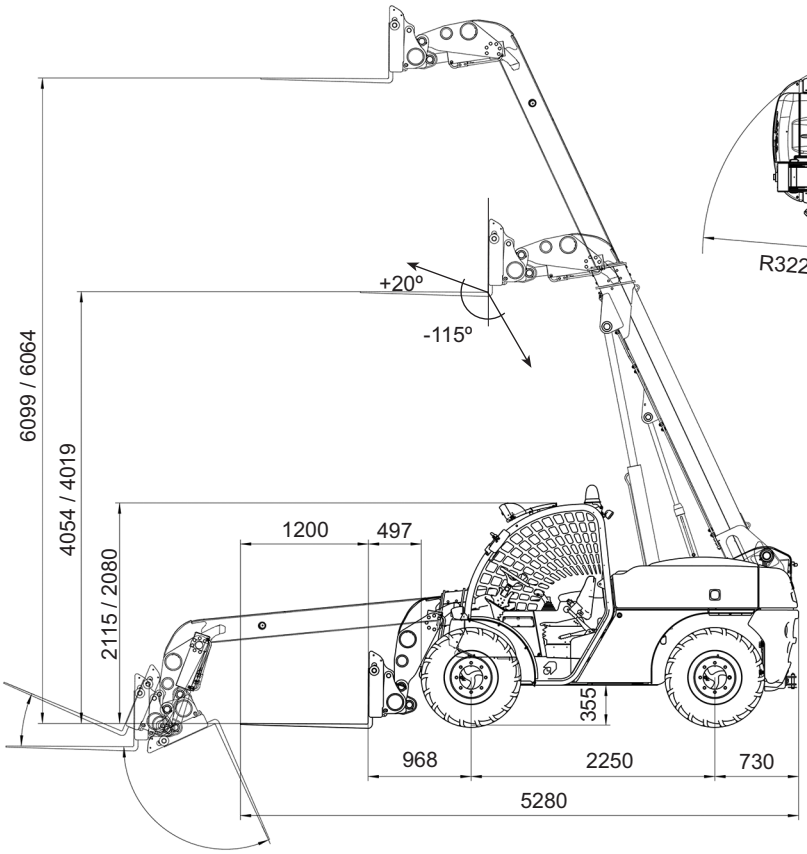
+20º
-115º
6099 / 6064
4054 / 4019
2115 / 2080
1200
497
355
968
2250
730
5280

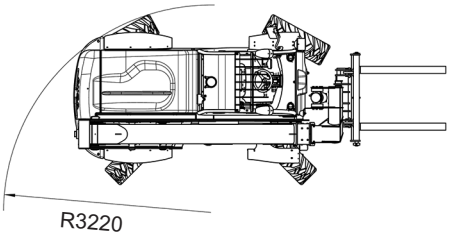
R3220

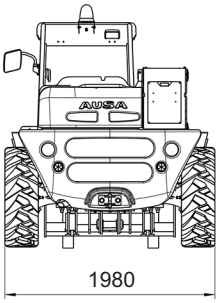
AUSA
1980

| | |
|---|---|
| | |
| | |
| | |