□□□□□ □□□_6.000 kg
□□□□□ □□_6.000 kg
□□□□□ □□_7.000 Kg
□□□□□ □□_9.000 Kg
□□□□□□ □□_10.000 Kg
□□□□□□ □□□_10.000 Kg

AUSA

□□□□□□□□□□□ (mm)	□□□□□□□□	□□□□□□□	□□□□□□□	□□□□□□□	□□□□□□□	□□□□□□□□
A	2150	2295	2405	2480	2480	2480
B	2070	1960	1960	2190	2380	2385
C	2190	2190	2190	2440	2440	2440
E	1790	1730	1730	1820	1820	1950
F	3180	3180	3180	3560	3560	3560
G	475	475	475	490	490	490
H	970	1210	970	1260	1260	1230
I	2450	2450	2450	2450	2450	2450
J	1125	1125	1125	1220	1220	1220
K	4615	4465	4465	4520	4520	4990
L	3600	2680	2680	2640	2710	3820
M	415	650	650	665	665	630
N	1200	455	455	430	430	1100
T	3000	3000	3000	3375	3375	3375
U	90	-	-	-	-	110
W	2190	2190	2190	2550	2550	2550

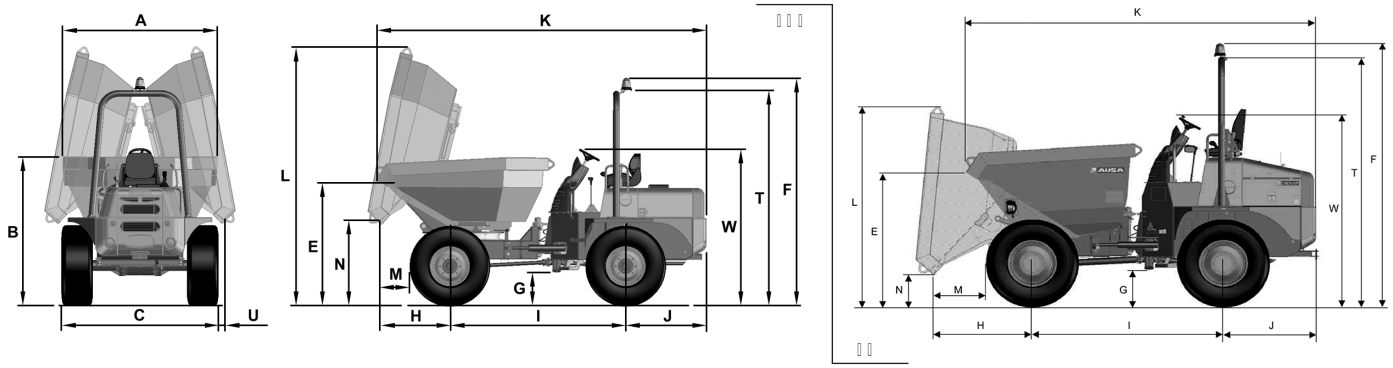

□ □□□□ □ □ □□□□□□□□□□□□	□□□□□□□□ □ □	□□□□□□□□ □	□□□□□□□□ □	□□□□□□□□ □	□□□□□□□□ □	□□□□□□□□□ □
□ □□□□□□□	□□□□	□□□□	□□□□	□□□□	□□□□□	□□□□□
□ □□□□□□□	□□□□□□□□□□□□