_2000 Kg	1565	1540	1840 / 1700	1568 / 1520	1840	1568
	1445	1545	1632 / 1560	1690 / 1605	1632	1690
_2000 Kg	1590 / 1750	1590 / 1750	1800 / 1800	1800 / 1800	1800	1800
	185	185	200 / 200	200 / 200	200	200
	1195	1295	1380 / 1305	1530 / 1445	1380	1530
_2500 Kg	2580	2580	2240 / 2240	2240 / 2240	2240	2240
	255	255	350 / 350	350 / 350	350	350
	885	925	993 / 807	926 / 842	993	926
_2500 Kg	1640	1640	1730 / 1730	1730 / 1730	1730	1730
	715	715	500 / 500	500 / 500	500	500
_2500 Kg	3020	3280	3231 / 3044	3164 / 2980	3231	3164
	2245	2665	2580 / 2550	2840 / 2885	2580	2890
	275	535	603 / 417	536 / 452	603	536
_3000 Kg	570	930	570 / 720	1030 / 1105	570	1030
	- / 2045	- / 2045	2100 / 2100	2100 / 2100	2100	-
	- / 3980	- / 3980	4174 / 4174	4174 / 4174	4174	-
_3000 Kg	1590	1590	1700 / 1700	1700 / 1700	1700	1700
	-	215	- / -	177 / 100	-	177

V: Maximale Sicht bei vollständig hochgeklappter Schaufel (patentiertes System)
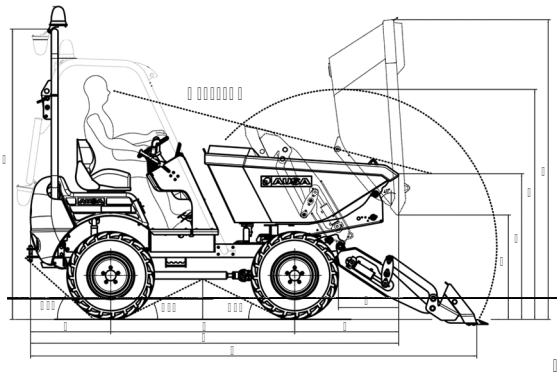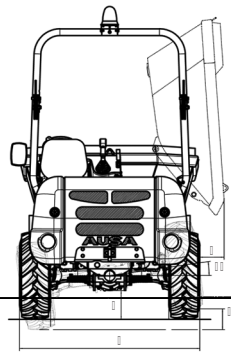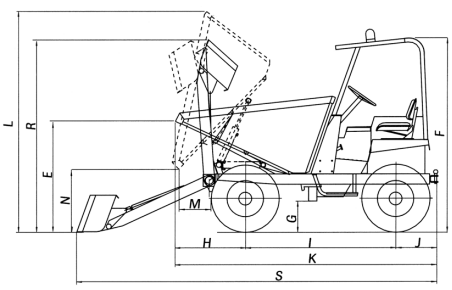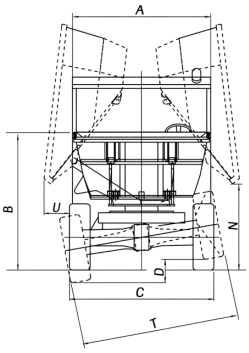
AUSA