(mm)						
	990	990	1190	990	1190	1391
	-	-	-	350	245	100
	1015	1215	1200	1015	1200	1450
	1435	1440	1485	1420	1470	1500
	930	935	980	970	1020	1030
850 Kg	1225	1230	1275	1225	1275	1275
	2230	2235	2280	2380	2430	2525
850 Kg	495	485	440	490	435	435
	215	220	265	215	265	275
	822	822	822	804	804	820
1000 Kg	1500	1500	1500	1500	1500	1600
	820	820	820	820	820	820
1200 Kg	3142	3142	3142	3124	3124	3240
	1630	1635	1680	-	-	-
	2130	2135	2180	-	-	-
1200 Kg	2930	2935	2980	-	-	-
	2600	2605	2650	2600	2650	2600
1500 Kg	1950	1955	2000	1950	2000	2015
	2370	2375	2420	2370	2420	2450
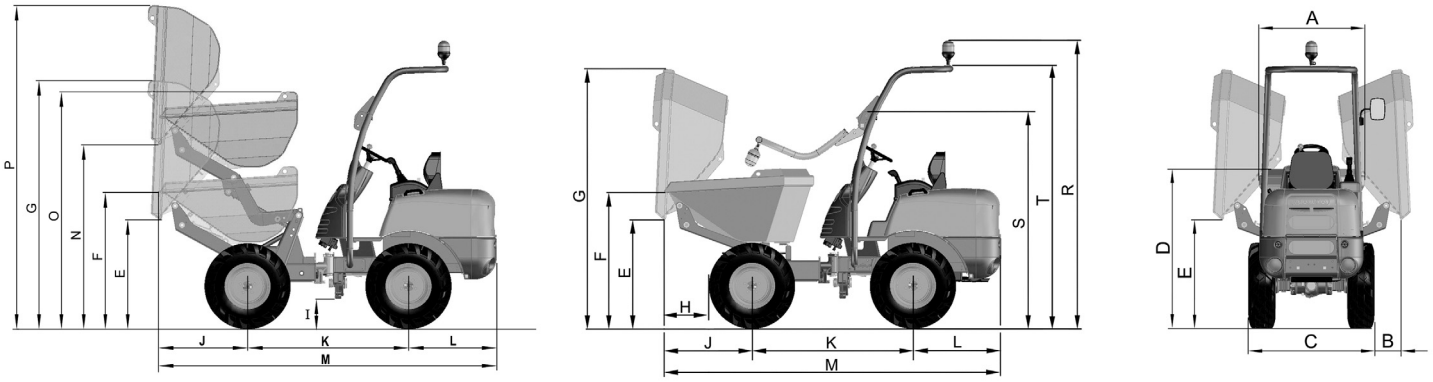
AUSA